Tate Headboard / Tête de Lit / Cabecer - Full

Crate&Barrel

English
This page lists the contents included in the box. Please take time to identify the hardware as well as the individual components of the product. As you unpack and prepare for assembly, place the contents on a carpeted or padded area to protect them from damage. Please follow the assembly instructions closely. Improper assembly can result in personal or property damage.

Français
Cette feuille présente la liste du matériel contenu dans le carton. Veuillez prendre un moment pour identifier chaque pièce de quincaillerie et chacune des composantes. Afin de protéger les composantes du meuble, les poser sur un tapis ou sur une surface matelassée au fur et à mesure du déballage et de la préparation au montage. Veuillez suivre avec attention les étapes du montage présentées. Si le meuble n'est pas monté correctement, il y a risque de dégâts pour vous ou vos biens.

Español
Esta página muestra el contenido de la caja. Por favor tome tiempo para identificar las partes al igual que los componentes individuales del producto. A medida que desempaqueta y se prepara para el montaje, coloque los contenidos sobre un área alfombrada o acolchada para protegerlos de daños. Por favor siga las instrucciones de montaje al pie de la letra. El montaje incorrecto puede producir daños personales o de bienes.

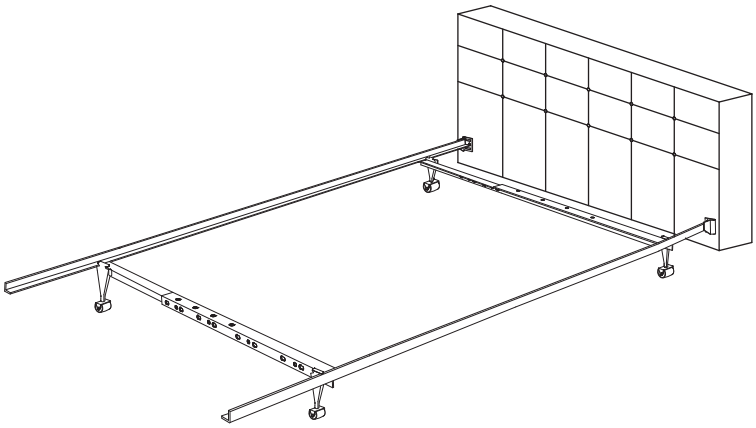

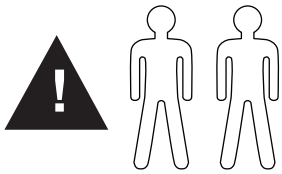

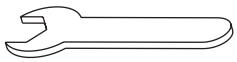

Not Included
Non Inclus
Non Fournie

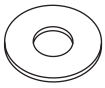

x 08

x 04

x 04

x 04

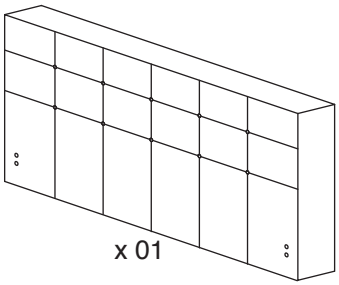

x 01

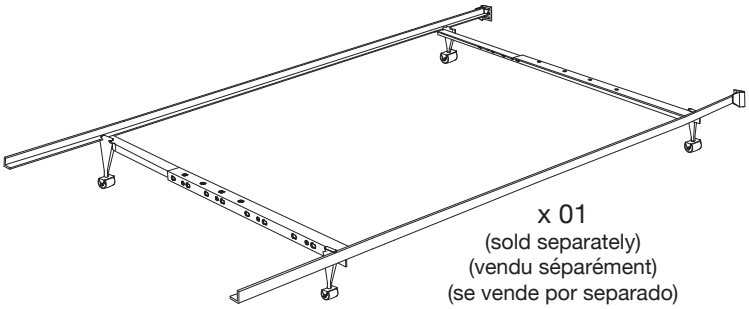

x 01
(sold separately)
(vendu séparément)
(se vende por separado)

Tate Headboard / Tête de Lit / Cabecer - Full

Crate&Barrel

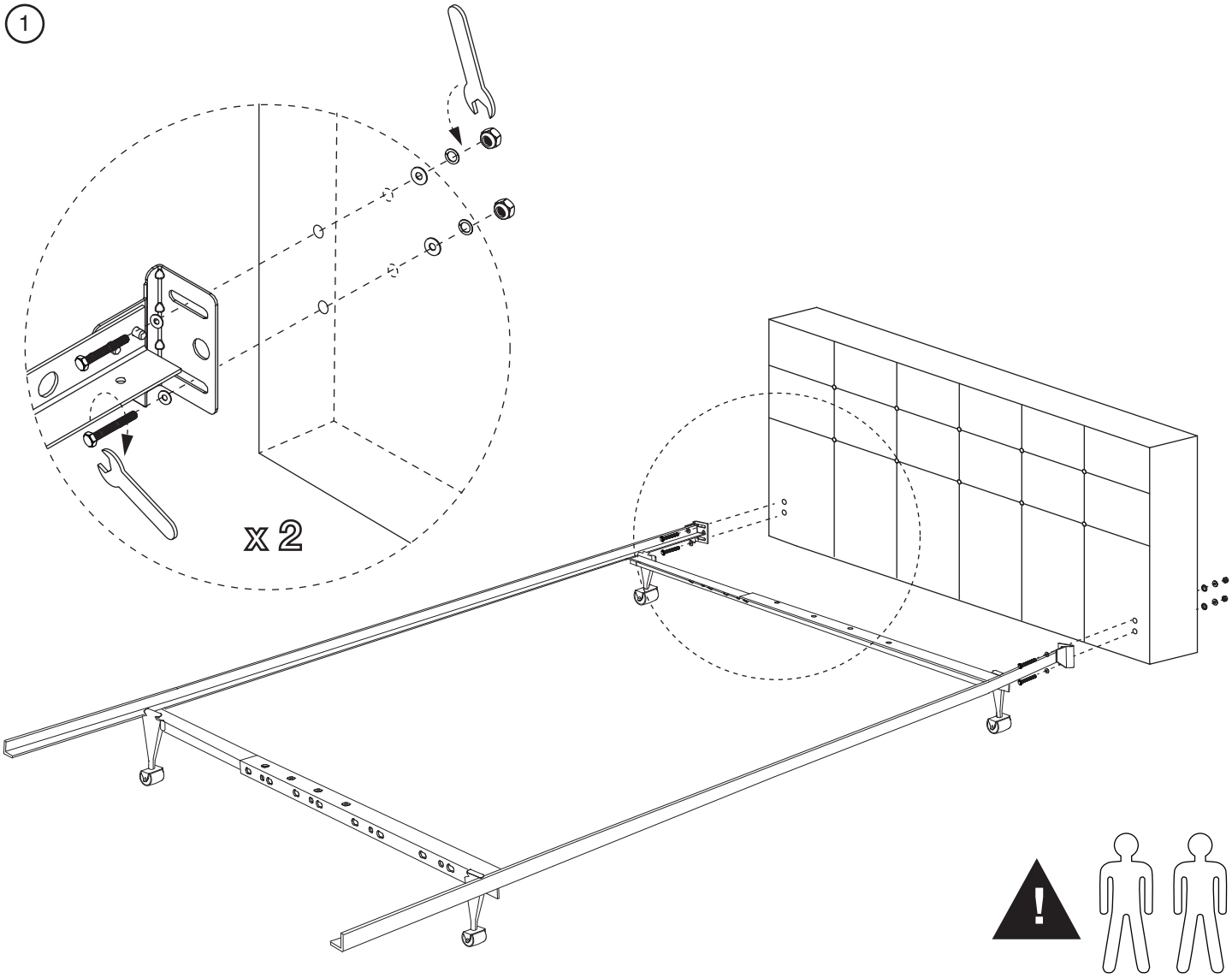

Cleaning and Care
Clean surfaces with a dry soft cloth.
Do not use abrasive cleaners.

Nettoyage et Soin
Ne pas utiliser de nettoyants abrasifs.
Nettoyer avec un chiffon doux sec.

Limpieza y Cuidado
Limpie las superficies con un paño suave.
No utilice limpiadores abrasivos.